Vejledning til brug

Design søjlearmatur RETRO

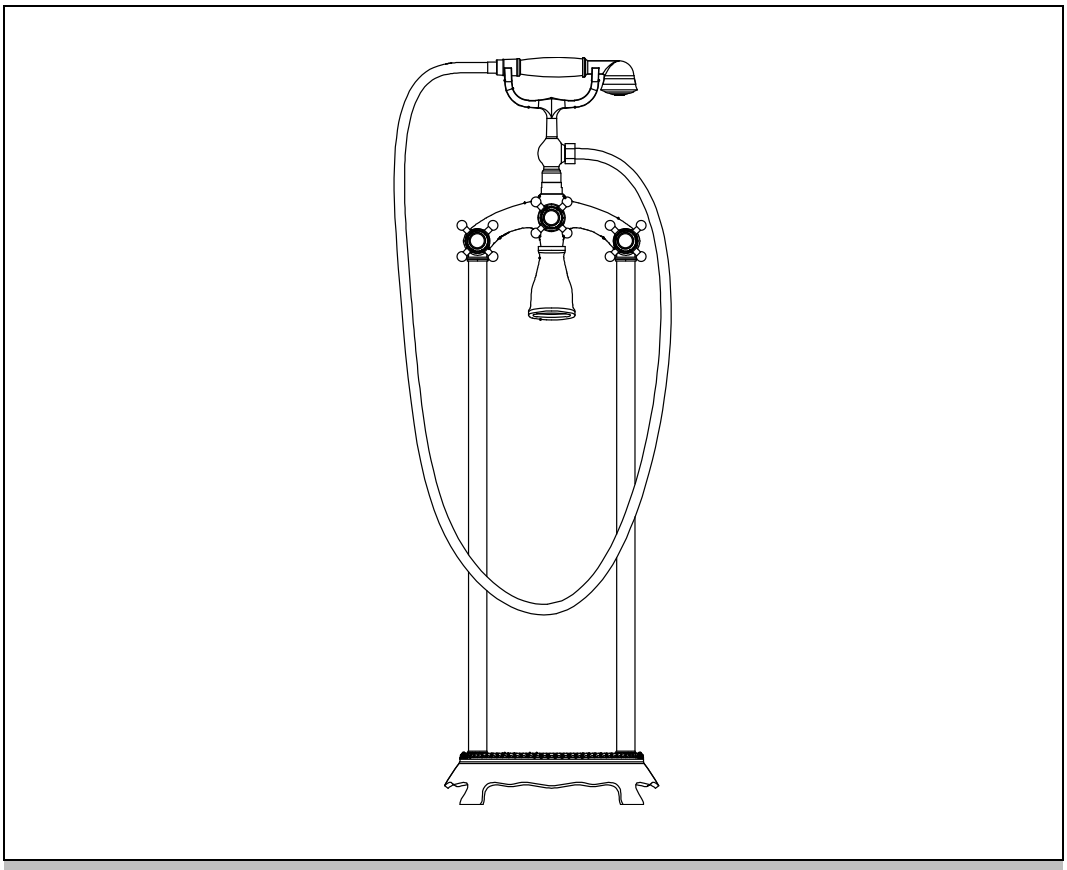

Original brugsanvisning

Designet i Tyskland

VIGTIGT:
OPBEVAR TIL FREMTIDIG BRUG.
LÆS OMHYGGELIGT!

Indholdsfortegnelse

1. Generel information ... 3
1.1. Produktoversigt ... 3
1.2. Generel information ... 3
1.3. Oplysninger om garanti ... 3
2. Oplysninger om brugsanvisningen ... 4
2.1. Tilgængelighed af brugsanvisningen ... 4
2.2. Målgrupper for brugsanvisningen ... 4
2.3. Oplysninger om oversættelse ... 4
2.4. Forklaring af symboler ... 4
2.5. Generel information om brugsanvisningen ... 4
2.6. Tilsigtet brug ... 5
2.7. Generelle sikkerhedsanvisninger ... 5
3. Produktets egenskaber ... 6
3.1. Tekniske specifikationer ... 6
3.2. Beskrivelse af produktet ... 6
4. Leveringsomfang ... 7
5. Installation ... 7
5.1. Sikkerhedsinstruktioner ... 7
5.2. Montering af produktet ... 8
6. Sådan bruges produktet ... 9
6.1. Sikkerhedsinstruktioner ... 9
6.2. Første ibrugtagning ... 9
6.3. Betjening ... 10
6.4. Betjeningselementer ... 10
6.5. Opbevaringssted ... 10
7. Fejlfinding ... 10
8. Vedligeholdelse og pleje ... 11
8.1. Sikkerhedsinstruktioner ... 11

9. Afmontering 11
9.1. Sikkerhedsinstruktioner 11
10. Bortskaffelse 11

Kære kunde,

Tak, fordi du har valgt et produkt fra **Home Deluxe GmbH**. Vi håber, at du får glæde af dit nye RETRO designer fritstående armatur.

Brugsanvisningen hjælper dig med installation, ibrugtagning, betjening og vedligeholdelse af produktet. Brugsanvisningen og sikkerhedsanvisningerne skal læses omhyggeligt og i deres helhed. Følg disse instruktioner for at undgå fare.

1. Generel information

1.1. Oversigt over produktet

Model:

Design søjlearmatur RETRO | Vare-ID: 13387 | Variant ID: 11435

1.2. Generel information

For at leve op til vores krav forbedrer vi hele tiden kvaliteten, forenkler installation og betjening og tilpasser produkterne til kundernes behov. På grund af disse ændringer findes den aktuelle version af brugsanvisningen på vores hjemmeside.

Begrebet "produkt" bruges i brugsanvisningen om "RETRO designer fritstående blandingsbatteri".

1.3. Garanti

Det lovbestemte ansvar for mangler og garantirettigheder gælder fra købsdatoen.
Home Deluxe GmbH påtager sig intet ansvar for skader, der skyldes manglende overholdelse af brugsanvisningen. Reklamationer, der skyldes forkert installation eller brug, er udelukket fra garantien. I tilfælde af fejl på produktet bedes du kontakte vores kundeservice skriftligt ved hjælp af kontaktformularen på vores hjemmeside med angivelse af produktnavn, serienummer og et foto af typeskiltet:

Home Deluxe GmbH
Schanzeweg 2
32312 Lübbecke
Lübbecke, Tyskland
Tlf: +49 (0)5743 6181-0
www.home-deluxe-gmbh.de

Hvis du har yderligere spørgsmål, bedes du kontakte vores kundeserviceteam ved hjælp af kontaktformularen.

2. Oplysninger om brugsanvisningen

2.1. Tilgængelighed af brugsanvisningen

Brugsanvisningen er en del af produktet og skal opbevares komplet og i umiddelbar nærhed af produktet.

2.2. Målgrupper for brugsanvisningen

Brugsanvisningen skal læses og overholdes af alle personer, der er involveret i en af følgende aktiviteter eller anvendelser:

- Udpakning
- Montering / installation
- Ibrugtagning / betjening
- Vedligeholdelse / test / pleje
- Fejlfinding / reparation
- Bortskaffelse

2.3. Information om oversættelse

Den oprindelige brugsanvisning er skrevet på tysk. Alle andre tilgængelige sprog er en oversættelse af den tyske version.

2.4. Forklaring af symboler

Symbol	Forklaring af symbol
	**ADVARSEL** Dette symbol angiver mulige farer, der kan føre til dødsfald eller alvorlige kvæstelser. Før du udfører det tilsvarende installations- eller anvendelsestrin, skal du læse den tilsvarende bemærkning.
	**INFO** Symbolet giver vigtige oplysninger og angiver materielle skader. Overhold disse, før du udfører det tilsvarende installations- eller anvendelsestrin, for at forstå problemer og undgå skader.
	**Må kun bruges indendørs** Symbolet angiver, at produktet kun må anvendes indendørs.
	**Læs brugsanvisningen** Symbolet angiver, at brugsanvisningen skal læses omhyggeligt, før apparatet monteres/installeres og/eller tages i brug.

2.5. Generelle oplysninger om brugsanvisningen

Brugsanvisningen henviser til RETRO designer gulvstående blandingsbatteri. Den indeholder vigtige oplysninger om installation, betjening, vedligeholdelse og rengøring. Brugsanvisningen, især sikkerhedsanvisningerne, skal læses omhyggeligt, før produktet tages i brug; opbevar brugsanvisningen på et sikkert sted. Brug kun produktet som beskrevet i denne brugsanvisning for at forhindre utilsigtet personskade eller skade. Hvis du giver produktet videre til en tredjepart, skal denne brugsanvisning også overdrages.

2.6. Tilsigtet brug

Produktet er af høj kvalitet, holdbart og udelukkende beregnet eller egnet til brug i private husholdninger i et rimeligt og sædvanligt omfang. Desuden er vores produkt **ikke** beregnet til kommerciel brug. Kommerciel brug er kun tilladt med skriftlig tilladelse fra Home Deluxe GmbH.

Det fritstående blandingsbatteri må kun anvendes indendørs.

Brug kun produktet som beskrevet i denne brugsanvisning. Enhver anden brug betragtes som ukorrekt og kan resultere i materielle skader eller personskader. Producenten påtager sig intet ansvar for skader, der er forårsaget af ukorrekt eller forkert brug.

2.7. Generelle sikkerhedsanvisninger

Generelle advarsler om fare



- Forkert håndtering kan føre til betydelige person- og materielle skader. Derfor må montering, installation, idriftsættelse, fejlfinding, vedligeholdelse og reparation kun udføres af kvalificerede personer.
- Monter **kun** produktet, hvis leveringsomfanget er komplet og i perfekt stand.
- Sørg for, at alle dele er ubeskadigede og korrekt monteret. Der er risiko for personskade ved forkert montering. Beskadigede dele kan påvirke sikkerhed og funktion.
- Foretag ikke ændringer på produktet.
- Kontrollér fastgørelsen med jævne mellemrum.

Fare for børn



- Hold børn væk fra emballagematerialet. Der er risiko for kvælning!
- Hold børn væk fra monteringsstedet, mens produktet samles. Leveringsomfanget indeholder små dele, som kan sluges eller forårsage alvorlige skader.
- Forklar børn, hvordan de skal håndtere produktet korrekt.
- Sørg for, at små børn ikke putter smådele i munden.

Risiko for personskade
Forkert håndtering af produktet kan føre til skader.



- Kontrollér produktet for synlige skader før hver brug.
- Der må ikke foretages designændringer på produktet. Eventuelle ændringer skal godkendes skriftligt af producenten og udføres i overensstemmelse med instruktionerne.
- Hvis produktet er beskadiget, må det ikke længere bruges. Beskadigede dele skal repareres eller udskiftes med originale reservedele.
- Sørg for, at produktet er permanent og sikkert installeret for at undgå skader.

Risiko for skader



- Forkert håndtering af produktet kan føre til skader.
- Åbn ikke emballagen med skarpe genstande (f.eks. knive, sakse eller lignende), da det kan beskadige produktet. Vær forsigtig, når du åbner.
- Reparations- og vedligeholdelsesarbejde må kun udføres af en kvalificeret specialist.

3. Produktets egenskaber

3.1. Tekniske specifikationer

RETRO	
Fremspring	142 mm
Højde	1000 mm
Ramme	Ø250 mm
Tilslutning	1/2"
Længde på bruserslange	1500 mm
Farve	Krom farve
Materiale	messing
Anvendelsesområde	Badekar, gulvmontering
Anvendelse	Tilførsel af koldt og varmt vand
Arbejdstryk	0,5 - 0,65 bar
Optimalt tryk	1 - 5 bar
Temperatur på koldt vand	4 - 29°C
Temperatur på varmt vand	55 - 85°C
Normal temperatur	20 - 50°C
Optimal temperatur	55 - 70°C

Dimensioneret tegning

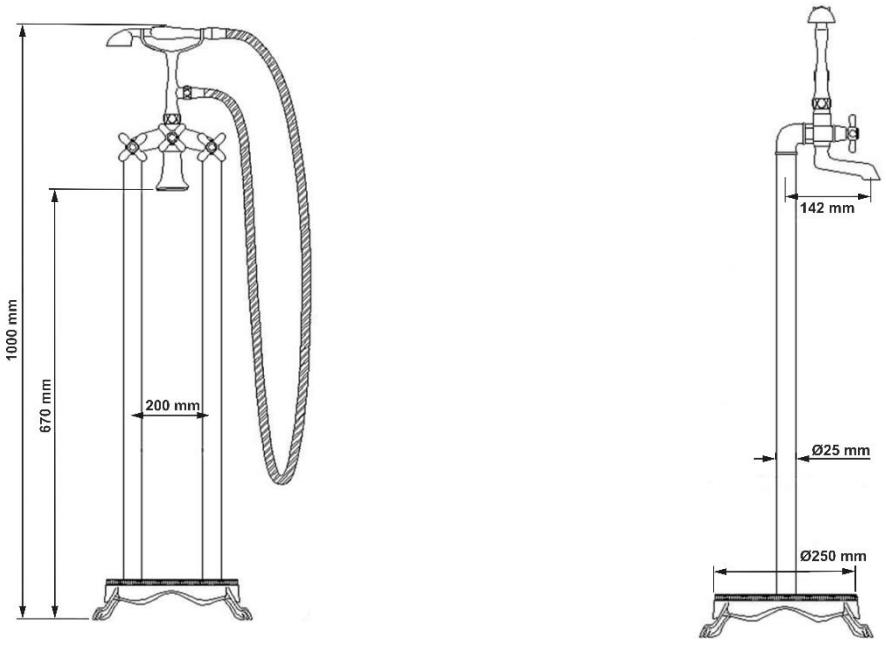

3.2. Beskrivelse af produktet

4. Leveringsomfang

Kontrollér emballagen for ydre skader ved levering. Desuden skal du straks efter udpakningen kontrollere, at leveringsomfanget er komplet, og at produktet og alle komponenter er i perfekt stand. Monter kun produktet, hvis leveringsomfanget er komplet og ubeskadiget.

Komponenter/dele

Nr.	Beskrivelse	Antal	Komponent
1.	Monteringssæt	2	
2.	Ramme	1	
3.	Vandrør	2	
4.	Tætningsring	2	
5.	Håndbruser	1	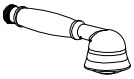
6.	Fitting	1	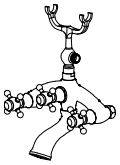
7.	Bruserslange	1	

5. Fitting

5.1. Sikkerhedsinstruktioner

Alle sundheds- og sikkerhedsoplysninger skal læses.

Risiko for personskade

Forkert håndtering under monteringen kan føre til kvæstelser.



- Kontroller straks efter udpakningen, at leveringsomfanget er komplet, og at produktet og alle dele er i perfekt stand.
- Monter kun produktet, hvis leveringsomfanget er komplet og i perfekt stand.
- Brug kun produktet til stående installation.
- Overhold altid installationsmålene, og brug det medfølgende installationsmateriale.
- Monteringsfejl eller skader forårsaget af montering er udelukket fra garantien.
- Brug beskyttelsestøj som f.eks. sikkerhedssko og beskyttelseshandsker under monteringen.
- **Vi gør opmærksom på, at Home Deluxe GmbH ikke påtager sig omkostninger til montering eller teknisk service - som f.eks. elektrikeromkostninger eller lignende specialistomkostninger.**

Risiko for skader

Forkert håndtering under installationen kan føre til skader

- Sørg for, at pakken åbnes i toppen. Vær meget forsigtig, når du åbner den, da der er følsomme dele i pakken.
- Tjek gulvet for kabler, der er lagt ned i gulvet; de må ikke blive beskadiget.

5.2. Montering af produktet

Produktet leveres adskilt og kan samles med en lille indsats. Følg monteringsvejledningen nøje. Hvis instruktionerne ikke følges, kan produktets funktion og sikkerhed ikke garanteres.

Nødvendigt værktøj

	Ringgaffelnøgle		Skærekniv

- De følgende instruktioner skal læses omhyggeligt.
- Produktet er blevet testet og justeret efter produktionen. Skil det ikke ad for ikke at påvirke dets ydeevne.
- Sørg for, at der ikke er snavs i rørsystemet, før du installerer produktet.
- Sørg for, at alle rør til tilslutning af armaturet er afbrudt fra vandforsyningen under hele installationsprocessen for at forhindre skader.
- Installer kun produktet over et velfungerende afløb.
- Produktet skal installeres korrekt for at undgå funktionsfejl.
- Åbn for vandtilførslen til produktet. Skru det højre håndtag af.
- Skru det venstre håndtag af. Hold fingrene væk fra vandhanen og vandet for at undgå forbrændinger eller skoldninger.
- Luk håndtaget, og tjek produktet for lækager. Hvis der findes en lækage, eller hvis der løber vand ud under testen, skal der straks lukkes for hanen og for vandforsyningen til boligen. Åbn ikke håndtaget igen, før fejlen er fundet og udbedret.

Illustration	Beskrivelse
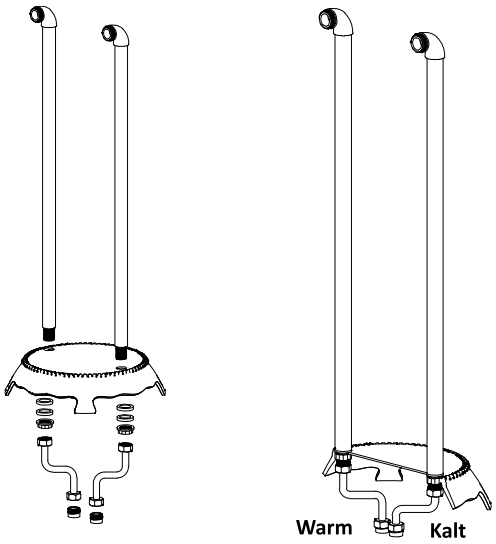	**Trin 1:** - Rengør standrørene. - Luk for vandforsyningen til boligen. - Før standrørene gennem hullerne i rammen, og fastgør dem med installationssættet. - Tilslut slangerne til varmt og koldt vand. **Vær opmærksom! - Du må ikke** bytte om på varmt- og koldtvandstilslutningerne.

Illustration	Beskrivelse
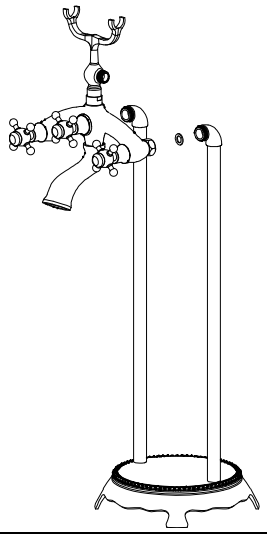	**Trin 2:** - Monter tætningsringen mellem vandhanen og standrørene. - Skru vandhanen fast på standrøret.
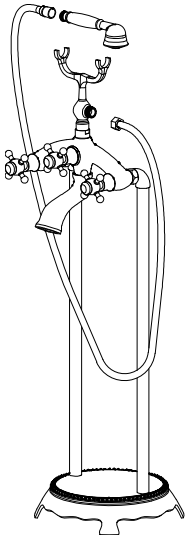	**Trin 3:** - Monter bruseslangen mellem vandudtaget på vandhanen og håndbruseren. - Placer håndbruseren på holderen. - Kontrollér, at alle forbindelser er tætte.

6. Anvendelse

6.1. Sikkerhedsinstruktioner

Følgende sundheds- og sikkerhedsoplysninger skal læses omhyggeligt.

Risiko for personskade
Forkert håndtering under drift kan føre til personskader.

- Brug ikke et beskadiget produkt.
- Foretag ikke ændringer på produktet.
- Betjeningsfejl eller skader forårsaget af forkert betjening er udelukket fra garantien.
- Kontrollér fastgørelsen med jævne mellemrum.
- Kontrollér tætningerne med jævne mellemrum.

6.2. Første ibrugtagning

Kontrollér produktet for skader, før det tages i brug første gang. Produktet må kun bruges, hvis det er u-beskadiget.

6.3. Betjening

Før du bruger produktet, skal du kontrollere

- den korrekte tilstand.
- alle armaturets funktioner.
- Slangernes og forbindelsernes tæthed.

6.4. Betjeningselementer

Betjeningshåndtagenes positioner

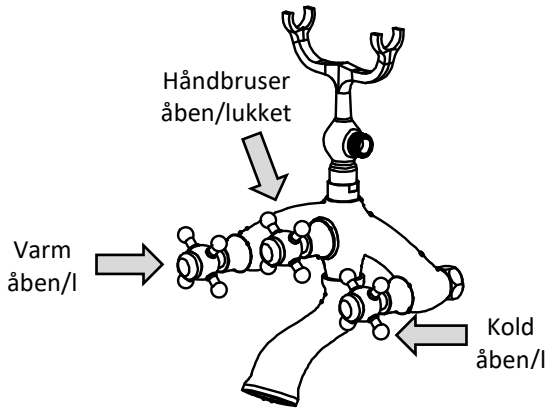

6.5. Opbevaringssted

- Opbevar produktet på et tørt sted.

7. Fejlfinding

Hvis følgende fejl opstår under drift, skal du kontrollere følgende fejlårsager ved hjælp af følgende tabel. Hvis fejlen ikke kan afhjælpes ved hjælp af de anførte foranstaltninger, skal produktet tages ud af drift.

Fejl	Mulig årsag	Løsning
Produktet slingrer	- Fastgørelsesskruerne har løsnet sig	- Spænd fastgørelsesskruerne.
Der løber kun lidt eller intet vand	- Forkalkede brusedyser	- Fjern tilkalkningen.

Hvis der opstår et andet problem med produktet, bedes du kontakte os.

8. Vedligeholdelse og pleje

8.1. Sikkerhedsinstruktioner

Risiko for personskade
Forkert håndtering under drift kan føre til kvæstelser og skader.



- Rengør aldrig produktet og tilbehøret med ridsende eller slibende genstande, skuremidler eller syre.
- Rengør overfladerne med en fugtig klud og et mildt rengøringsmiddel. Brug ikke aggressive rengøringsmidler til rengøring.
- Følg også anvisningerne fra producenten af rengøringsmidlet.
- Beskyt produktet mod frost. Hvis vandet i vandhanen fryser, kan den blive beskadiget. Kun egnet til brug i rum med temperaturer over 0*C. Hvis der er risiko for frost, skal du slukke for vandforsyningen og tømme vandhanen.

9. Afmontering

9.1. Sikkerhedsanvisninger

Risiko for personskade
Forkert håndtering under adskillelsen kan føre til personskader.



- Sluk for vandtilførslen til produktet.

Afmontering af produktet skal ske i omvendt rækkefølge af monteringen. (**se kapitlet Montering**)

10. Bortskaffelse



- Bortskaf produktet og alle komponenter i overensstemmelse med lokale og landespecifikke regler for at forhindre skader på miljøet.
- Vores emballage er fremstillet af miljøvenlige materialer. De kan genbruges og fungerer dermed som værdifulde råmaterialer. Bortskaf emballagematerialet (pap, snavset emballage osv.) separat og korrekt i overensstemmelse med de gældende nationale bestemmelser.
- Kontakt producenten, hvis du er i tvivl om bortskaffelsen.
- Du kan også få oplysninger om korrekt bortskaffelse hos de lokale affaldscentre.

Home Deluxe GmbH
Schanzeweg 2
32312 Lübbecke
Lübbecke, Tyskland
Tlf: +49 (0)5743 6181-0
www.home-deluxe-gmbh.de

GA-060-01-RETRO
2023/05